荷田歯科 kada dental
荷田歯科機器・器具・用品の通販

XIV 構成一覧

番号	名称	仕様	数量	備考
1	ランプヘッド	LED-70W	1	
2	中央ハンドル	—	1	
3	スプリングアーム	—	1	
4	中央の柱	—	2	
5	ハンドル	—	1	
6	ベース	—	1	
7	電源コード	0.752×3×1.8m	1	
8	ヒューズ	F2AL250V-φ5×20mm	1	
9	取り付け工具	4番六角ソケットレンチ	1	
10	取扱説明書	A5	1	
11	証明書	—	1	

2025年3月5日 バージョン1

KD-2018L-1　　手術ランプ

ユーザーマニュアル



KWS
KEWEISI

NANJING YANAN SPECIAL LIGHTING FACTORY

荷田歯科 kada dental
荷田歯科機器・器具・用品の通販

目次

I 概要 1

II 性能概要 1

III 主な技術仕様 1

IV 安全上の注意事項および記号の説明 2

V 動作環境 3

VI 製品のインターフェース 3

VII 使用方法 4

VIII 注意事項 6

IX 故障判定および除去方法 7

X 電球の交換 8

XI アフターサービスと保証 8

XII 輸送および保管条件 8

XIII 保証書およびメンテナンスカード 9

XIV 構成一覧 10

荷田歯科 kada dental
荷田歯科機器・器具・用品の通販

X 電球の交換

操作ランプの電球はLED光源であり、通常の寿命は最大10,000時間ですので、通常は交換の必要はありません。万が一故障した場合は、速やかにメーカーにご連絡の上、対応をお願いいたします。

XI アフターサービス

◆製品の保証期間は18ヶ月です

◆保証期間中は、保証カードと
購入時の領収書をご提示いただければ、
品質上の問題が生じた場合、無料のメンテナンスサービスを提供いたします。

◆電球は消耗品です。

◆お客様ご自身で機能を改造し、その結果動作しなくなった場合は、
保証の対象外となります。

◆製品に記された型番、シリアル番号、製造年月日などの表示が改ざん、削除、移動、
または判読不能となっている場合、
無料の保証サービスは提供されません。

◆落下、圧迫、水没、湿気などの人的要因による故障は、保証の対象外となります。

◆製造日はラベルに記載されており、耐用年数は5年です。弊社では
生涯メンテナンスを提供いたします。

◆アフターサービス番号：+86-25-52777091 電話（
WeChat）：+86-13675197193

XII 輸送および保管条件

周囲温度：-40℃～55℃

相対湿度：30%～80%

気圧：500hpa～1060hpa

I 概要

KD-2018L-1 手術用ランプは、高出力 LED を光源としており、明るさの調整範囲が広く、昼光色で、被検体の表面が熱くならず、長寿命という特徴があります。主に可動ベース、中央支柱、スプリングアーム、ランプヘッドで構成されています。

本製品のランプパネルの直径は300mmで、一般的な診察灯よりは大きく、無影灯よりは小さいサイズとなっています。これにより、光分布のムラ、照度の低さ、照射深度の浅さといった診察灯の欠点を克服するとともに、大型ランプパネルを備えた無影灯の高価格という課題も解決しています。 ベースには移動しやすいようにキャスターが装備されており、ランプヘッドは中央のハンドル操作で300°自由に回転するため、多角度からの照明が可能です。歯科、美容医療、獣医学、産婦人科などの分野における外来診察や手術照明、ならびに医学教育や一般病棟での診察照明に適しています。

II 性能概要

1. 本製品は、低電圧出力の冷光照明設計を採用し、広電圧電源システムを採用しています
。
低電圧で省エネ、安定した性能、安全で信頼性が高く、非常に長い耐用年数を実現しています
。
2. 本製品の設計および製造は、
GB9706.1-2020「医療用電気機器 - 第1部：安全性 - 一般要件」を完全に遵守しており、安全性が保証されています。

III 主な技術パラメータ

1. 定格電圧：AC100-240V 50Hz/60Hz
2. 入力電力：≤40VA
3. ヒューズ：F2AL250V*1
4. 製品仕様：LED-70W
5. 製品の色温度：5300±500K
6. ランプヘッドの直径：300mm

荷田歯科 kada dental
荷田歯科機器・器具・用品の通販

7. 作動距離：700mm

IV 安全上の注意事項および記号の説明

1.ご使用の前に、取扱説明書のすべての内容をよくお読みいただき、その要件に厳密に従って操作してください。

2.作業用ランプの設置および試運転は、専門家が行う必要があります。

3.手術用ランプを清掃する前に、電源を切り、プラグを抜いてください。液体やスプレー式のクリーナーは使用しないでください。

4.本製品を水の近くで使用しないでください。操作ランプの電源コードの上に物を置かないでください。

5.電球を交換する際は、まず電源スイッチを切り、電源コードをコンセントから抜いてください。

6.手術用照明器具のメンテナンスは、専門の担当者が行う必要があります。作業者は、静電気防止リングを着用して作業することをお勧めします。

7.手術用照明器具の明るさは非常に高いため、決して目を直接照らさないでください！

8.記号の説明：

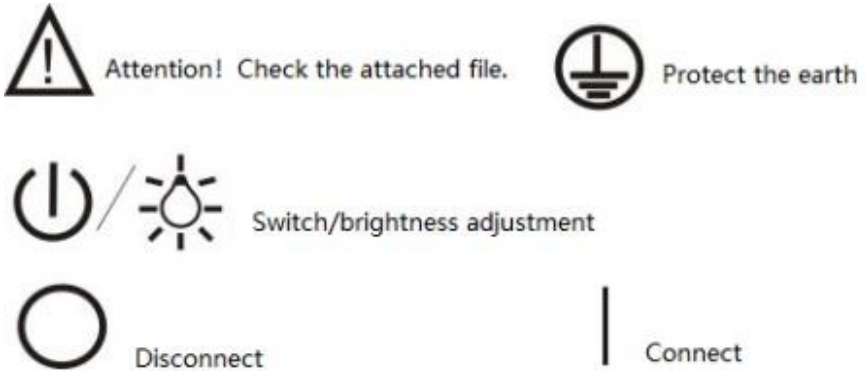

照度を維持するために、医療用ガーゼまたは柔らかいブラシでほこりを除去してください。

7.手術用照明器具本体に、本機器以外の物品を吊り下げることは固く禁じられています。使用中は、ランプヘッドやランプアームを強く引っ張ったり、回転させたりしないでください。ランプヘッドをステアリングジョイントを中心に回転させてはいけません！

8.電球は、一定の寿命を持つ消耗品です。LED電球の場合、通常の寿命は約10,000時間です。電球の使用時間に注意し、事前に準備をしておきましょう。

9.作業用ランプの耐用年数は5年です。耐用年数が経過した後、廃棄する場合は、金属、電子部品、プラスチック、ガラスなどの材料について、地域の環境保護規制に従って統一的かつ厳格に処理し、それらの拡散や再利用を防ぎ、環境汚染のリスクを最小限に抑える必要があります。

IX 故障の判定と対処方法

（専門的な操作が必要です）

現象	原因	対処法
ランプが点灯しない。	1.電源スイッチ⑫がオンになっていない。	電源スイッチをオンにしてください。
	2. AC電源回路に電圧が入っていません。	通電している電源ラインに切り替えてください。
	3. ヒューズが切れています。	ヒューズボックス④を開き、同じ仕様のヒューズと交換してください。
	4.スイッチがオンになっていません。	スイッチ／明るさ調整ボタン③をタッチして、ライトを点灯させてください。
	5. プラグの接続が正しく行われていません。	図2-1、2および図3-1、3のプラグ接続を確認し、しっかりと差し直してください。
	6. 電源基板が破損しています。	電源基板を、交換してください。
	7.その他の不具合	弊社のサービス部門にご連絡ください。

荷田歯科 kada dental
荷田歯科機器・器具・用品の通販

5)操作ランプを新しい位置に移動させる必要がある場合は、まず

電源を切り、電源コードを抜いてください。フットブレーキ⑩を解除し、ハンドル⑥を握って、平らで適切な使用位置まで押してください。フットブレーキ⑩をロックしてから、電源コードを接続してください。

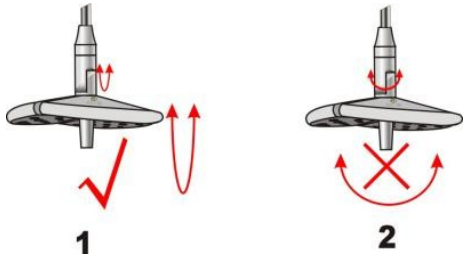

図4

VIII 注意事項

1.作業用ランプを使用または移動する際は、傾斜角度を5°以内に抑えてください。平らな地面に設置し、人の通行路から離し、フットブレーキ付きのキャスターはロックしてください。ランプヘッドの高さを調整する際は、垂直に上下させてください。

2.予備のヒューズおよび電球は、作業灯の近くに配置し

、その仕様および型番は基本パラメータの要件を満たすものでなければなりません。

3.手術用ランプから取り外した使用済み電球やその他の付属品は、指定された廃棄物用ゴミ箱に捨ててください。

4.2ヶ月ごとに、75%のアルコール綿を使用して、手術用ランプの表面のほこりを拭き取ってください。[注：清掃前には電源コードをコンセントから抜いてください。清掃後は、換気の良い場所にランプを30分間置いてください。

5.四半期ごとに、手術用ランプのナット、減衰、スイッチ、明るさ、および異音について包括的な点検を行い、異常が見つかった場合は速やかに修理および調整を行うこと。

6.手術用ランプのレンズ表面はこまめに清掃する必要があります

V 使用環境

周囲温度：-5℃～40℃ 相対湿度：35%～75% 気圧：700hPa～1060hPa

VI 製品のインターフェース（図1）

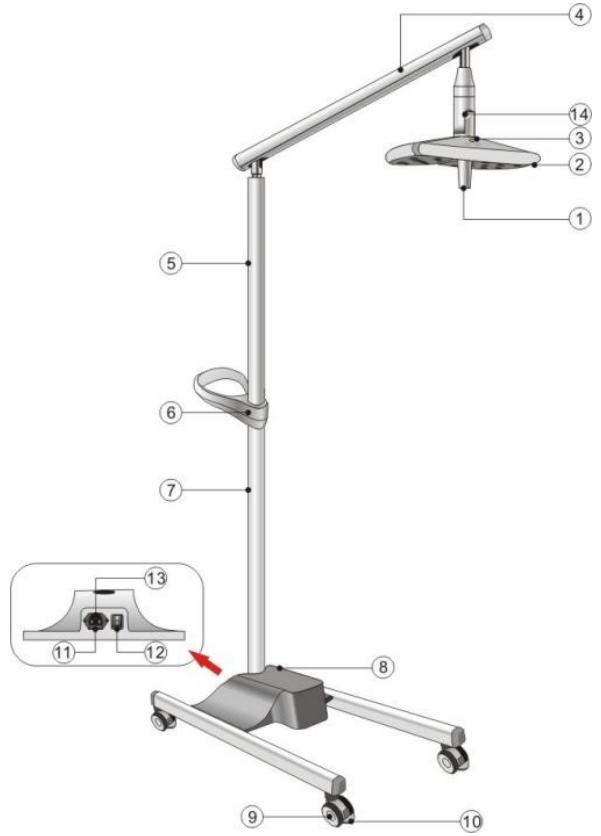

①中央ハンドル ②ランプヘッド ③スイッチ／明るさ調整
④スプリングアーム ⑤中央柱２ ⑥ハンドル ⑦中央柱１
⑧ベース ⑨キャスター ⑩フットブレーキ ④ヒューズボックス ⑫電源スイッチ
⑬電源ソケット ⑭ステアリングジョイント

図1

荷田歯科 kada dental
荷田歯科機器・器具・用品の通販

VII 使用方法

1. ご使用前の確認

1) 開梱し、製品に破損や部品の欠品がないか確認してください。2) 構成リストに基づき、製品の型番、名称、数量、付属品が構成リストと一致しているか確認してください。

構成リストと一致しているか確認してください。問題が見つかった場合は、速やかにメーカーにご連絡ください。

3) 取扱説明書をよく読み、設置手順に従ってください。

2. 製品の設置

1) まず、ベース接続部品から 2 本のネジを取り外し、電源プラグをしっかりと接続し、中央柱 1⑦をベースの
接続部品にしっかりと接続し、2本の固定ネジを取り付けてください。この時点ではまだ締め付けないでください。両方のネジを取り付けたら、それぞれ個別に締め付けてください。2つのサイドハンドルの固定ネジを取り外し、ハンドルを

中央柱1⑦に取り付けてください。図2-1、2を参照してください。

2) まず、中央柱接続部にある2本の固定ネジを取り外します。中央柱2⑤と中央柱1⑦の電源プラグをしっかりと接続します。次に、中央柱2⑤と

中央柱1⑦を接続します。固定ネジ2本を装着しますが、
。両方のネジを取り付けたら、それぞれ個別に締め付けます。3)まず、中央柱2⑤にある2本の固定ネジを取り外します。ハンドルを上方に動かし、固定ネジの穴に合わせます。次に

ハンドルの固定ネジ4本を装着します。まだ締め付けないでください。すべてのネジを取り付けたら、それぞれ個別に締め付けてください。図2-3、4を参照してください。



図2

4) まず、スプリングアーム④の接続部にある2本の固定ネジを取り外し、電源プラグをしっかりと接続してから、スプリングアーム④の接続部を中央柱2⑤に接続し、

2本の固定ネジを取り付け、すべてのネジを取り付けた後、1本ずつ締めてください。図3-1、2を参照してください。

5) まず、ランプヘッド②の接続部にある固定ネジを取り外し、電源プラグをしっかりと接続してから、ランプヘッド②をスプリングアーム④に接続し、固定ネジを取り付けて締め付け、最後に中央ハンドル①を矢印の方向に回して

取り付けてください。作業用ランプの取り付けは完了です。図3-3、4を参照してください。



図3

3. 使用方法

1) 電源コードを電源コンセントに接続してください。その後、電源スイッチを入れてください。操作ランプが点灯します。

2) この操作ランプには、3段階の明るさ調整機能があります。電源スイッチを一度オフにしてから再びオンにすると、明るさは最大になります。

3) タッチスイッチ／輝度調整③を操作すると、輝度を
、オフの位置まで下げることもできます。

4) 中央のハンドルを握ると、照明の位置や角度を調整できます

。また、図4-1の矢印が示すように、ステアリングジョイント⑭を使用して、垂直方向の隙間に沿って90°の回転調整を行うこともできます。[注意！図4-2の矢印が示す方向には回転させないでください。

これにより、接合部に損傷が生じ、手術用ランプが使用不可。

荷田歯科 kada dental
荷田歯科機器・器具・用品の通販

連絡先
kadashika.jp@gmail.com
URL:https://www.kadashika.jp/